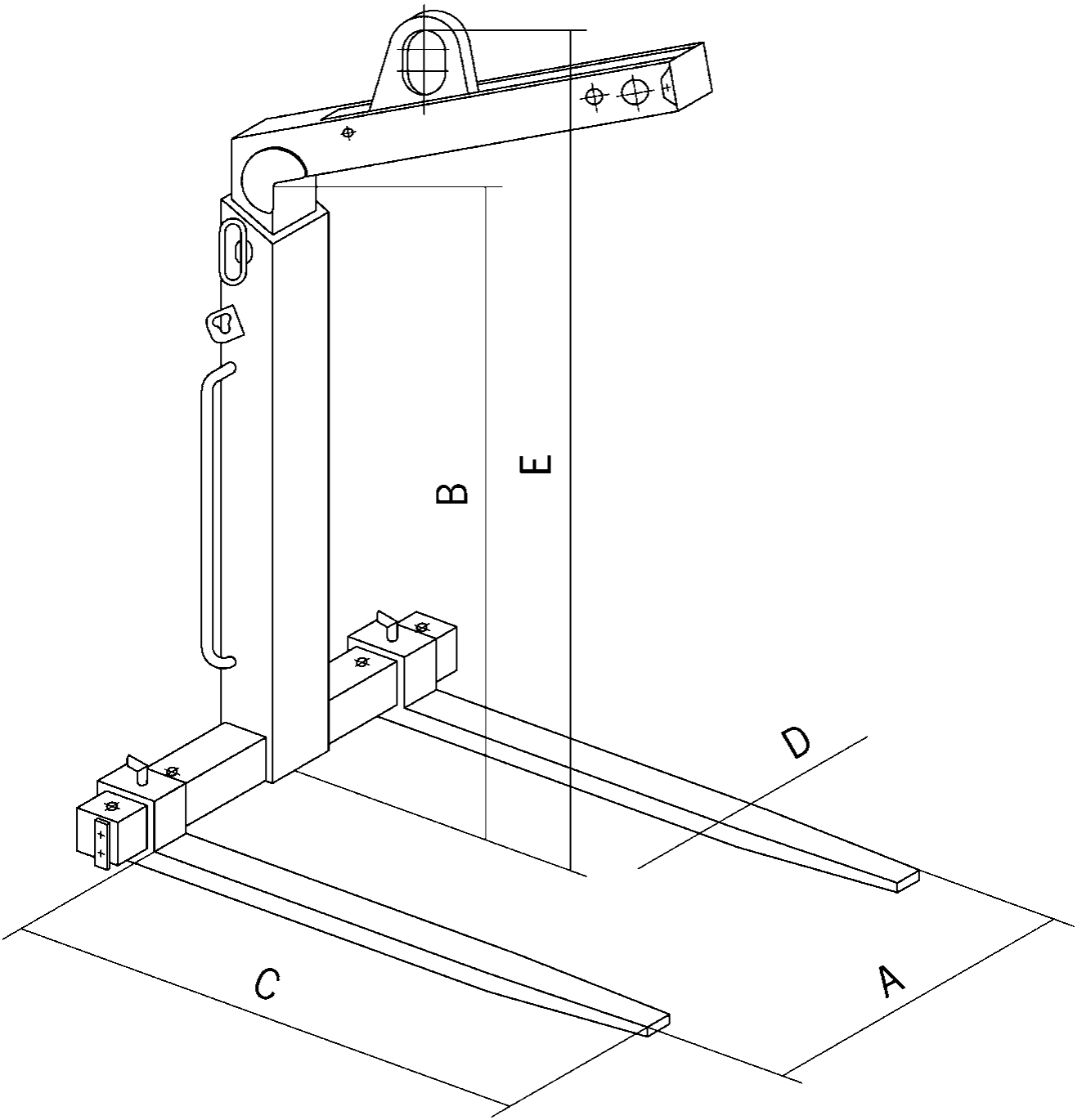
B
E
D
C
A