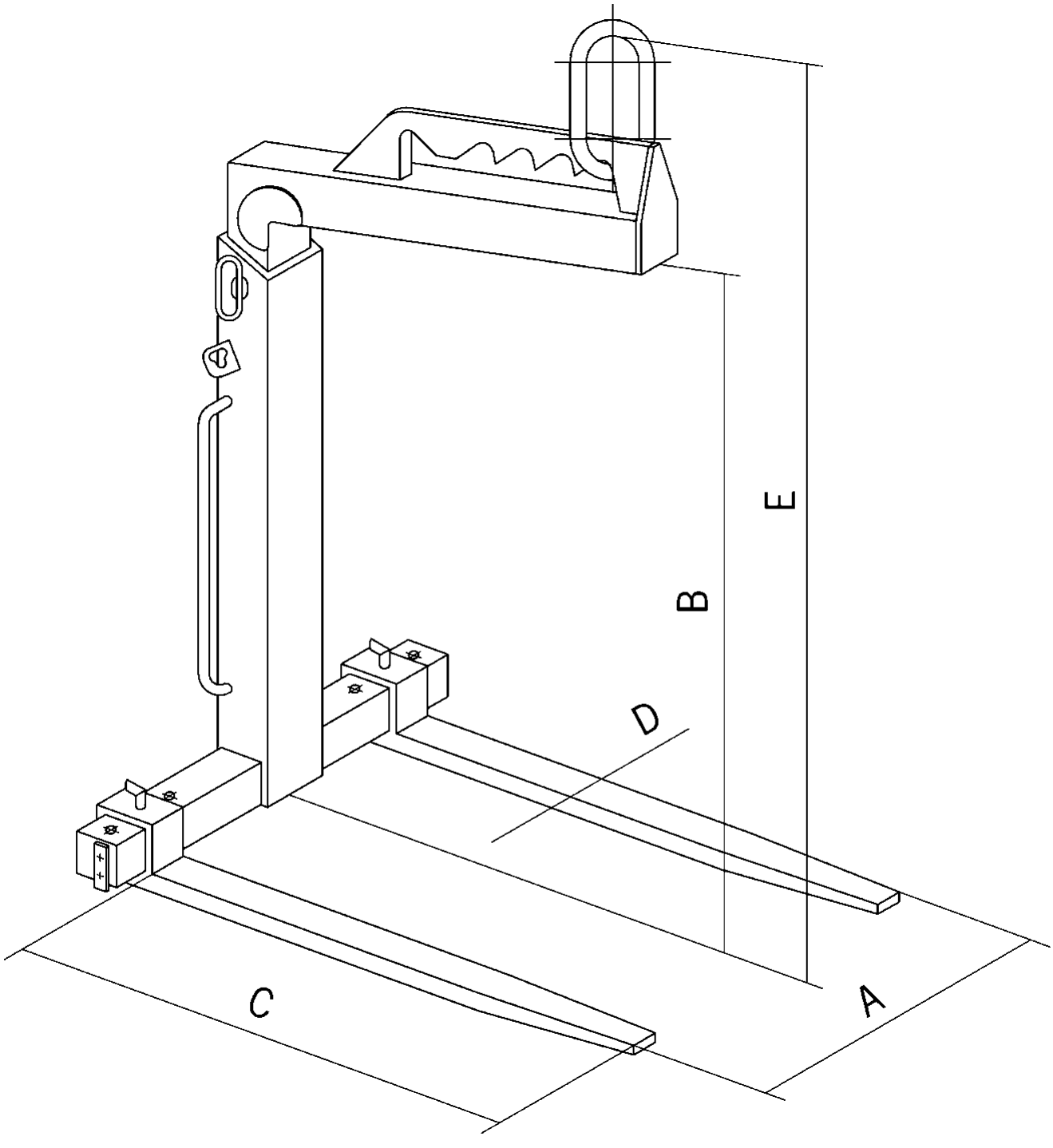
E
B
D
C
A